平成２８年度千葉県民体育大会第二部バドミントン競技　男子シングルス
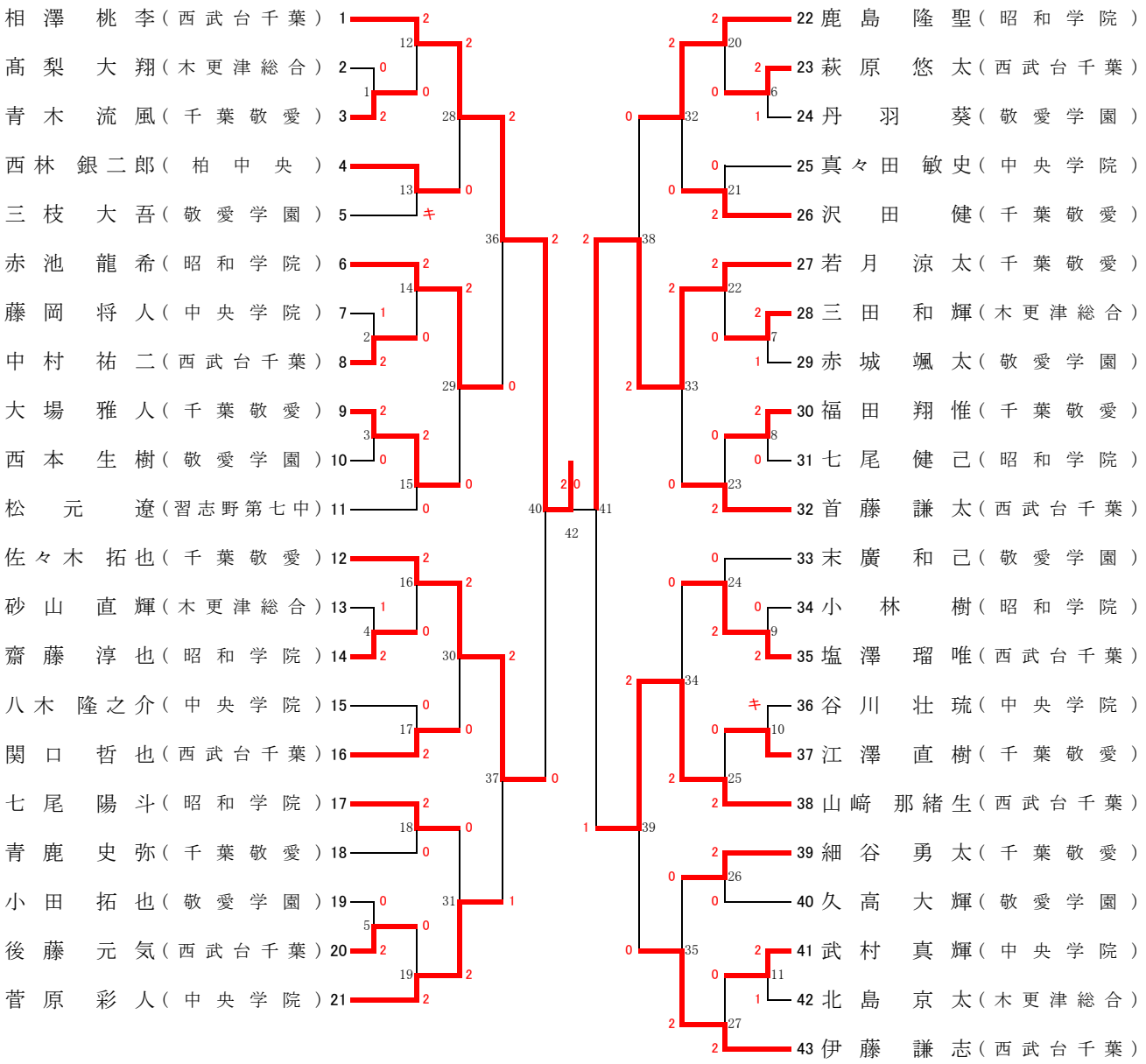
平成28年7月2日(土)
四街道市総合公園体育館