２０２３年度千葉県民体育大会第二部　少年女子シングルス
（国民体育大会千葉県大会）
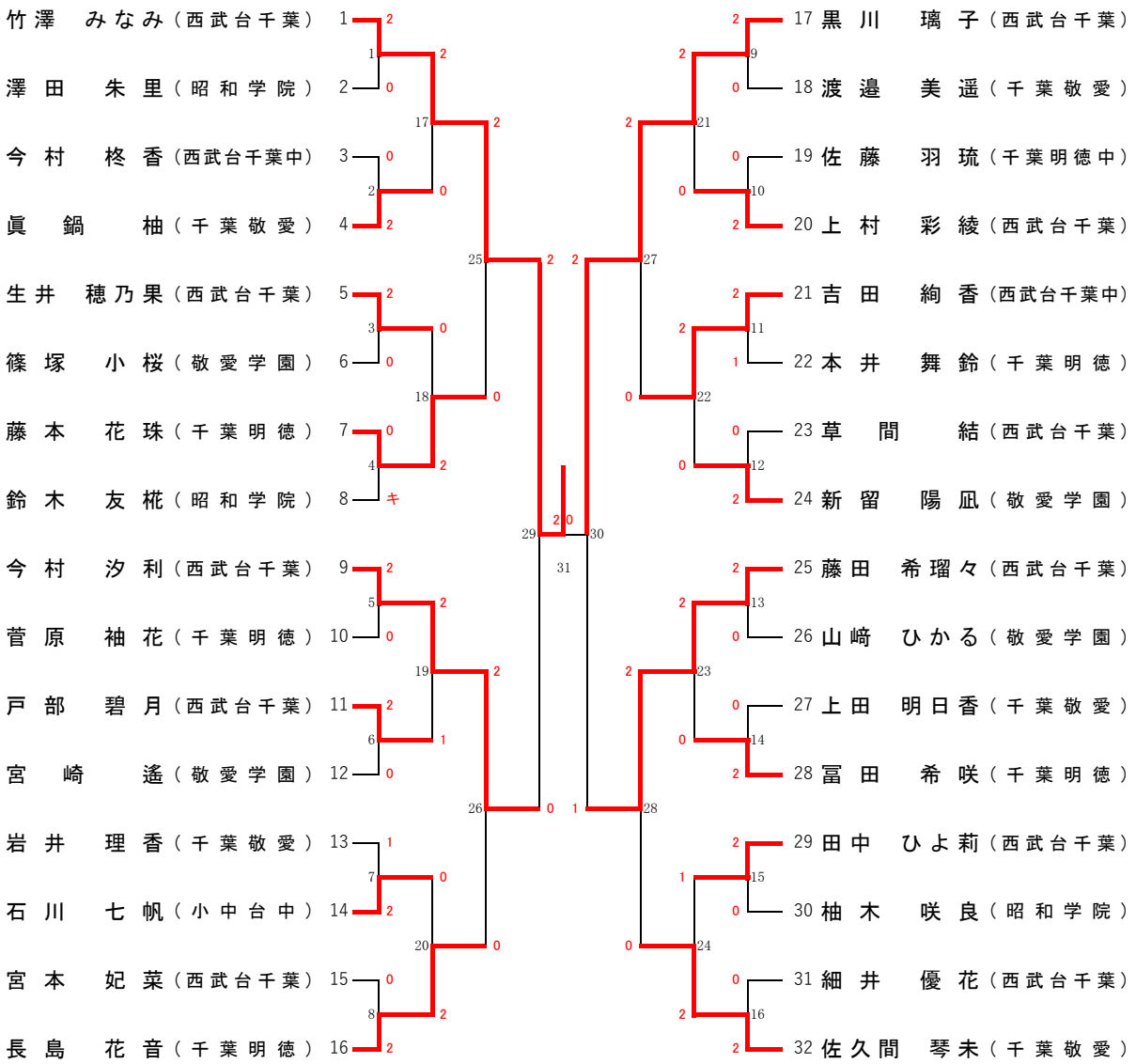
令和５年５月７日（日）
関宿総合体育館