平成19年度千葉県高等学校学年別大会2年女子シングルス

2007/8/8
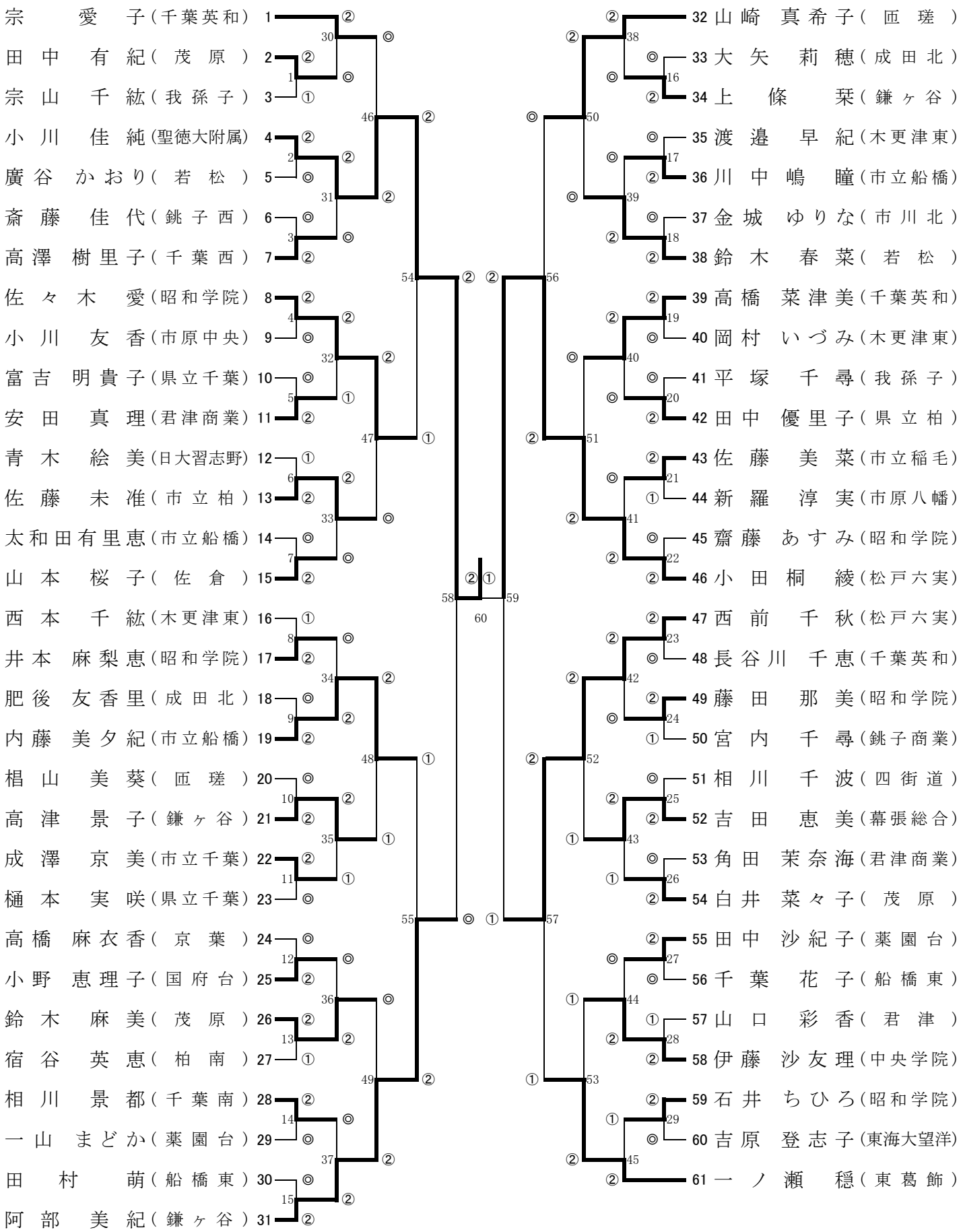
於 千葉公園体育館