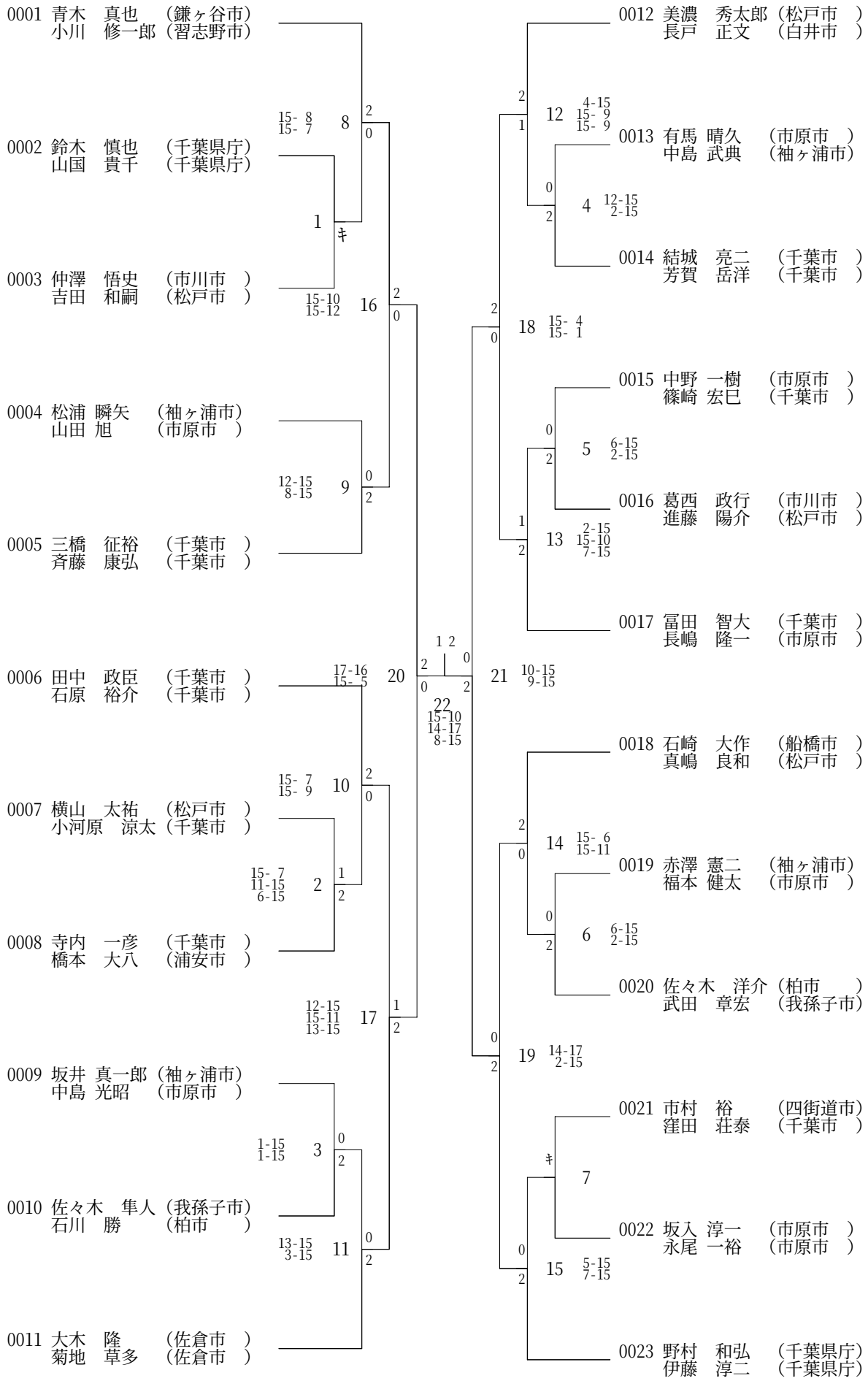千葉県民体育大会第二部成年の部(16-06-27実施)　男子ﾀﾞﾌﾞﾙｽ