平成18年度千葉県千葉県高等学校新人バドミントン大会男子個人シングル
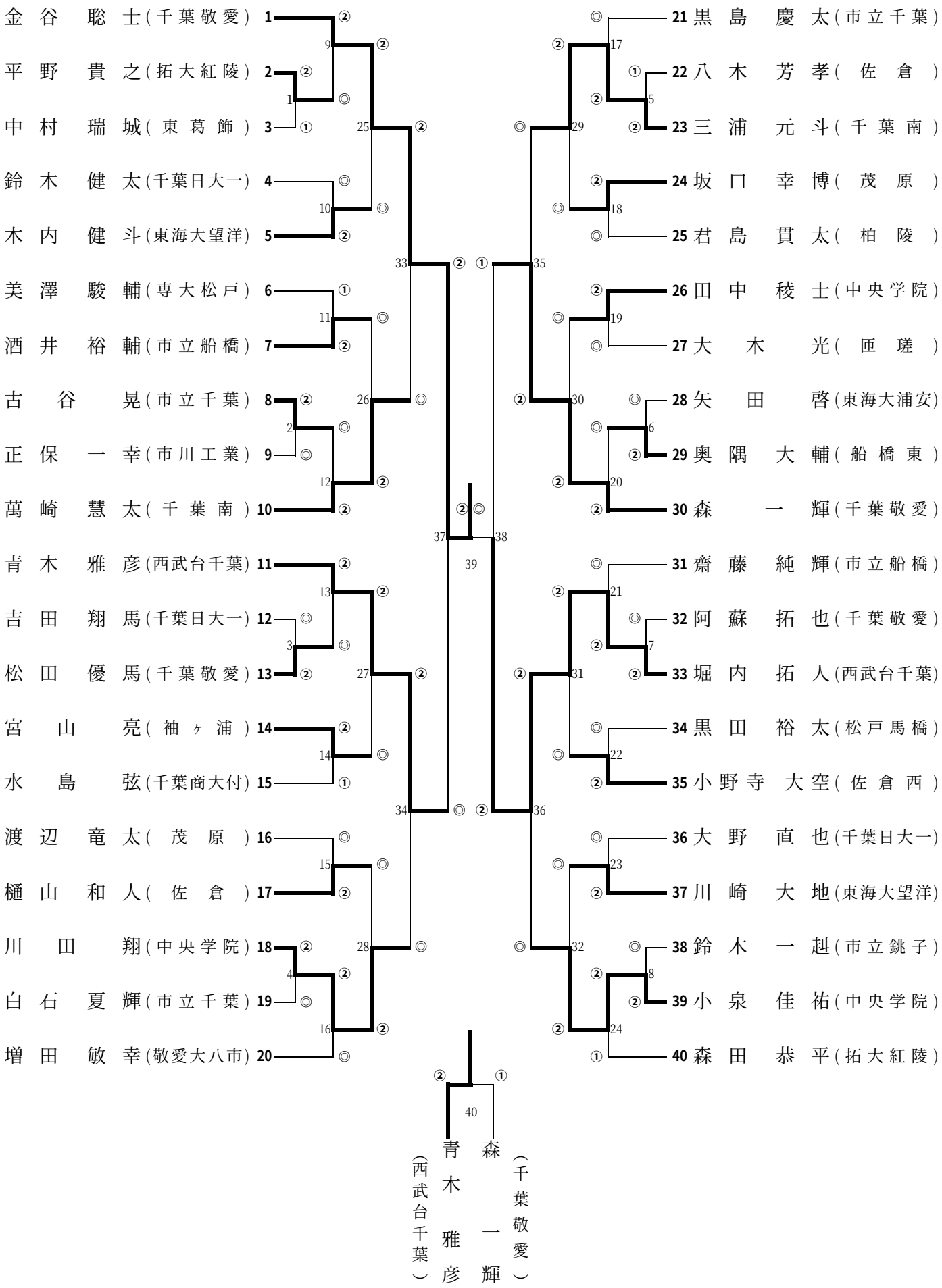
2006/11/14