# 第59回千葉県高等学校総合体育大会個人対抗女子シングルス
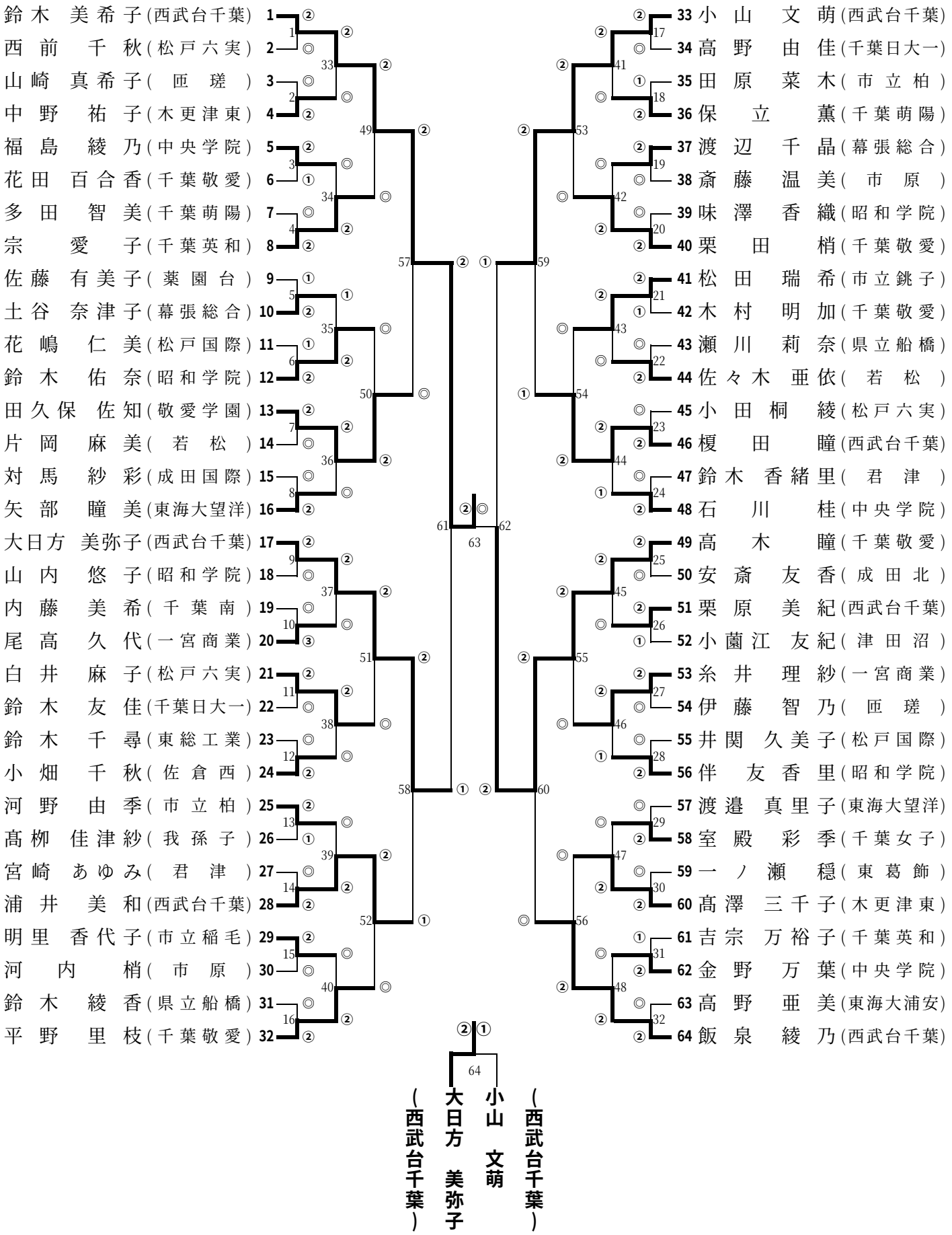
2006/6/16