平成１７年度千葉県社会人大会(17-07-02実施)　男子ﾀﾞﾌﾞﾙｽ

0001 青木真也 (鎌ヶ谷市)
小川修一郎 (習志野市)

0002 松浦瞬矢 (袖ヶ浦市)
石井一彦 (習志野市)

0003 長嶋隆一 (市原市)
小柳勇介 (市原市)

0004 斉藤康弘 (薫風)
奥山和之 (薫風)

0005 鈴木慎也 (千葉県庁)
末永正明 (小室ＢＣ)

0006 石崎大作 (アンビシャス)
長戸正文 (ウェルネス)

0007 津田　泰 (豆柴)
柴倉直澄 (豆柴)

0008 平山海里 (バトルドアーズ)
菅野雄太 (旭市)

0009 美濃秀太郎 (薫風)
宮本佳治 (アンビシャス)

0010 渡辺　孝 (アンビシャス)
野村和弘 (千葉県庁)

0011 島村勝巳 (君津市)
永尾一裕 (市原市)

0012 冨田智大 (四街道市)
橋本大八 (浦安市)

0013 近藤好仁 (フーリガンズ)
菊地草多 (フーリガンズ)

0014 田部井　亮 (流山市)
浅野貴史 (流山市)

0015 山内健吾 (流山市)
伊藤淳二 (千葉市)

0016 及川義明 (西武台OB)
島田寛之 (西武台OB)

0017 水島健一 (大野ｸﾗﾌﾞ)
吉井範行 (小室ｸﾗﾌﾞ)

0018 伊藤直征 (アンビシャス)
高妻朗彦 (アンビシャス)
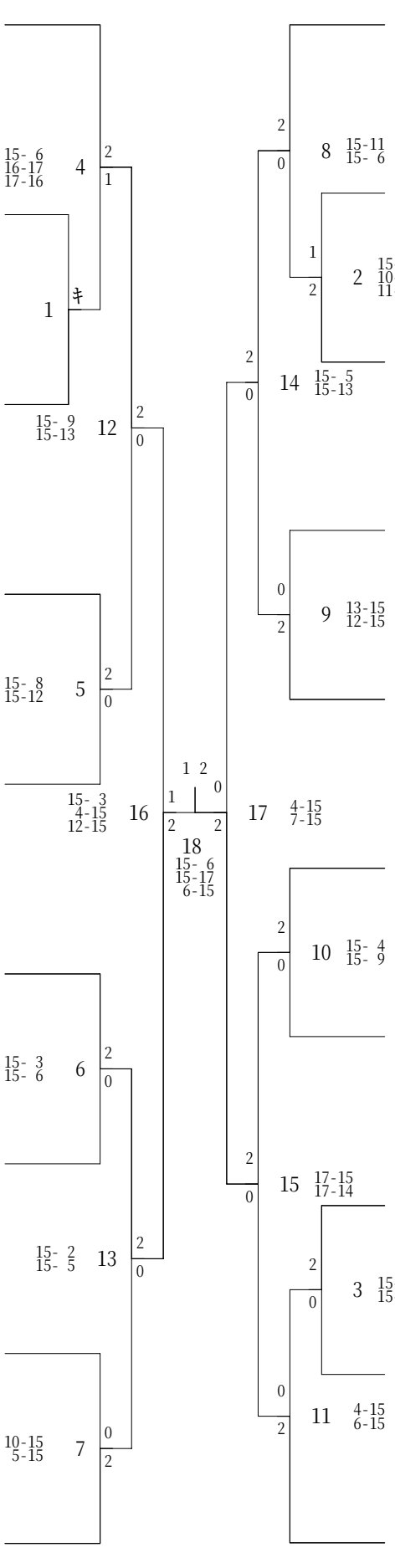
0019 加藤善之 (船橋市)
大木　隆 (佐倉市)