平成19年度千葉県社会人ﾊﾞﾄﾞﾐﾝﾄﾝ大会(19-05-12実施)　男子ｼﾝｸﾞﾙｽ

0001 野村和弘
(千葉県庁)

0002 新井　隆生
(新日鐵)

0003 石井　一彦
(習志野市)

0004 長畑　修徳
(新日鐵)

0005 山崎　範彦
(小室ﾊﾞﾄﾞﾐﾝﾄﾝ)

0006 加藤　大至
(新日鐵)
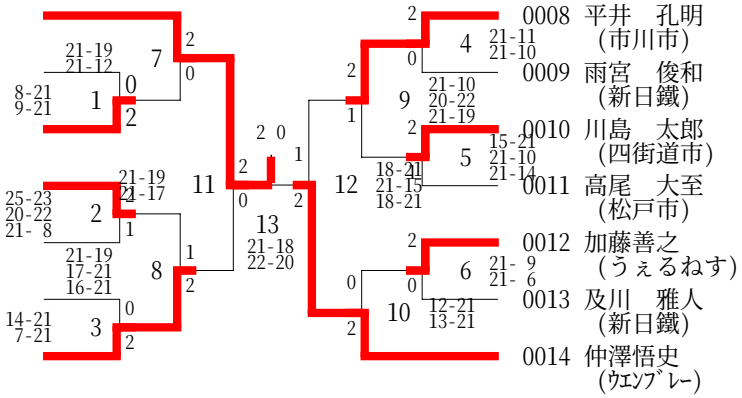
0007 青木真也
(鎌ヶ谷市)