# 平成19年度千葉県高等学校新人バドミントン大会　男子個人シングルス
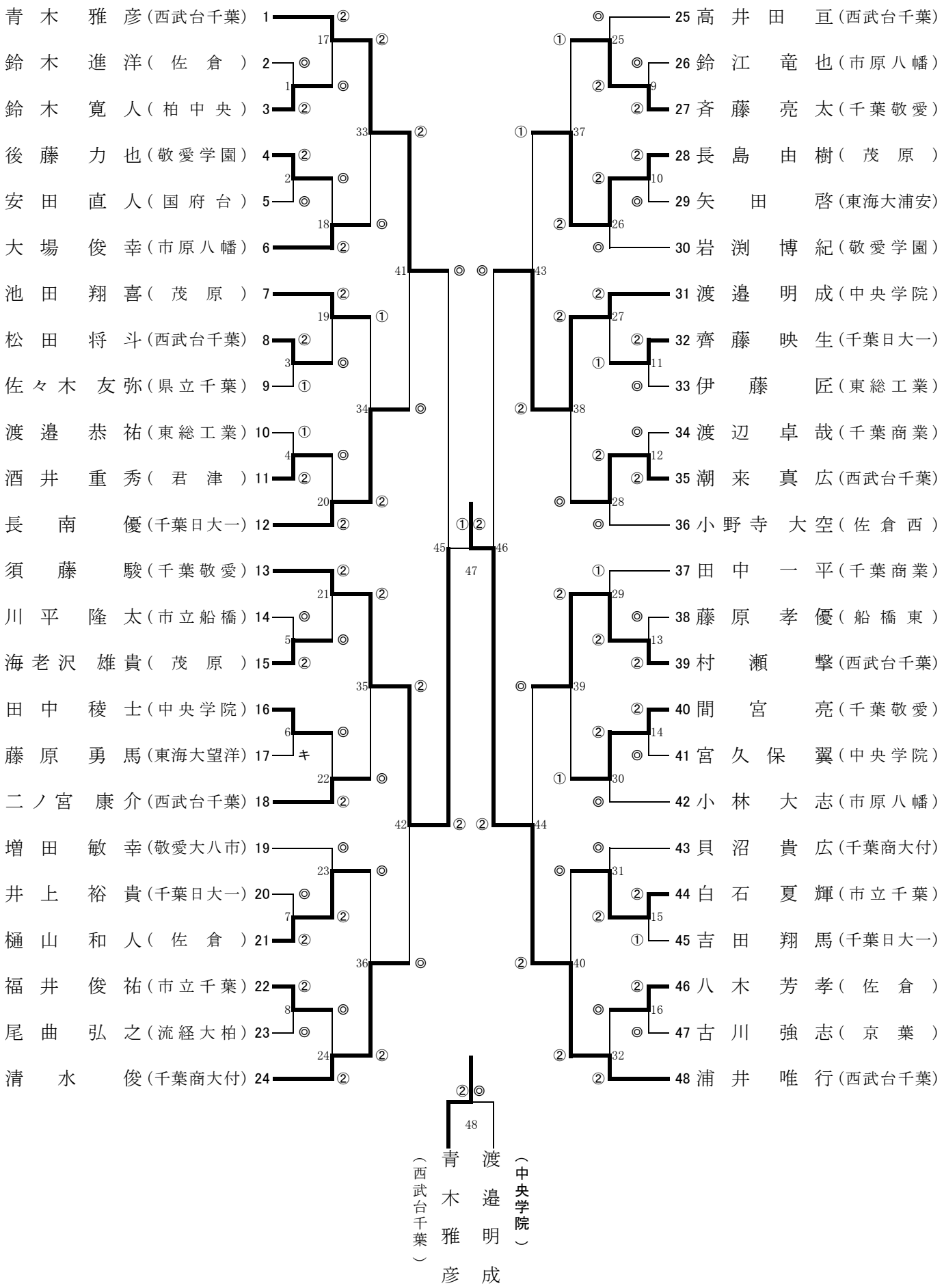
千葉県総合スポーツセンター体育館