第60回千葉県高等学校総合体育大会男子個人ダブルス
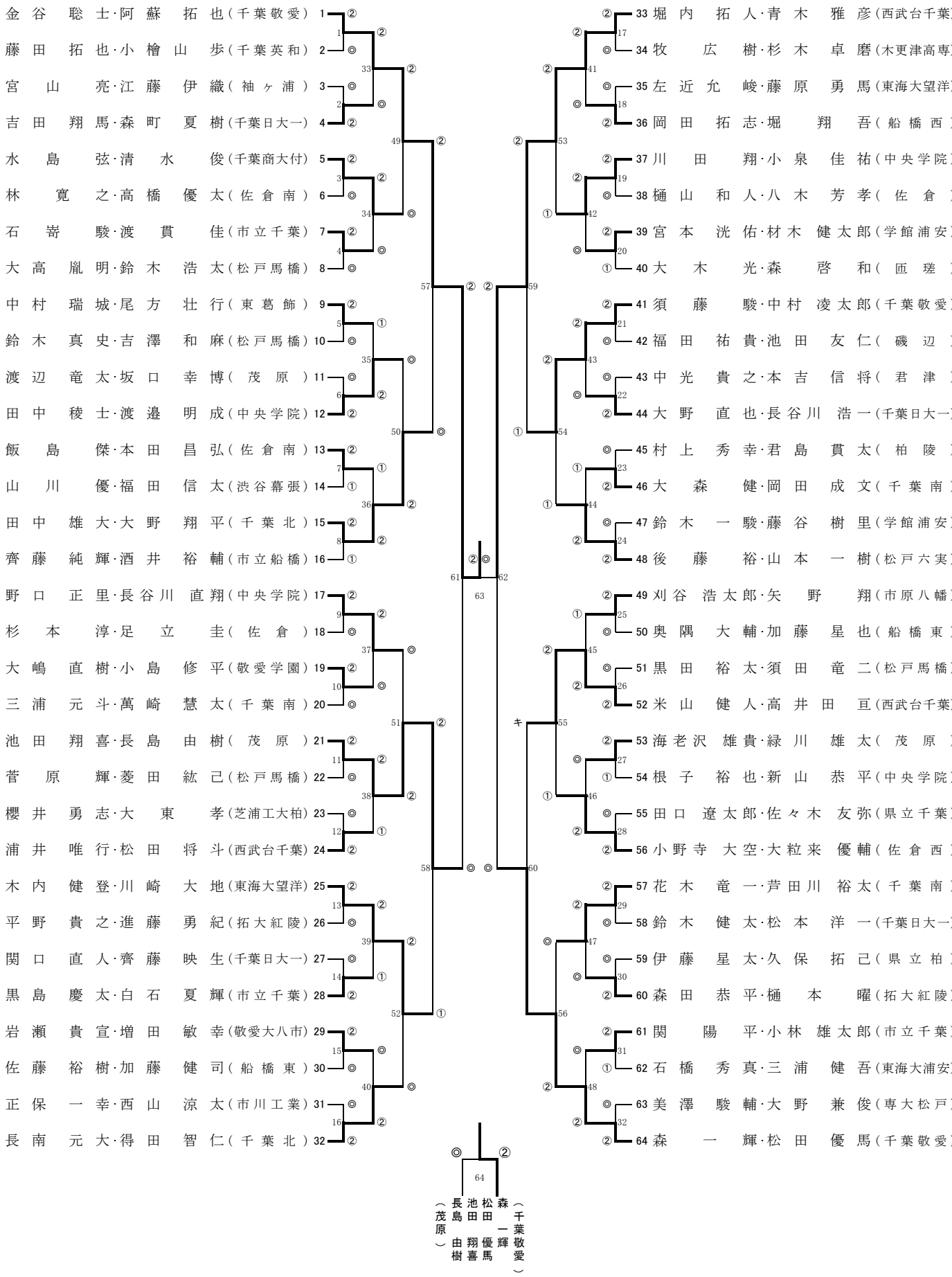
平成19年6月12日(火) 千葉県総合スポーツセンター体育館