第61回千葉県高等学校総合体育大会バドミントン競技男子シングルス

2008/6/21
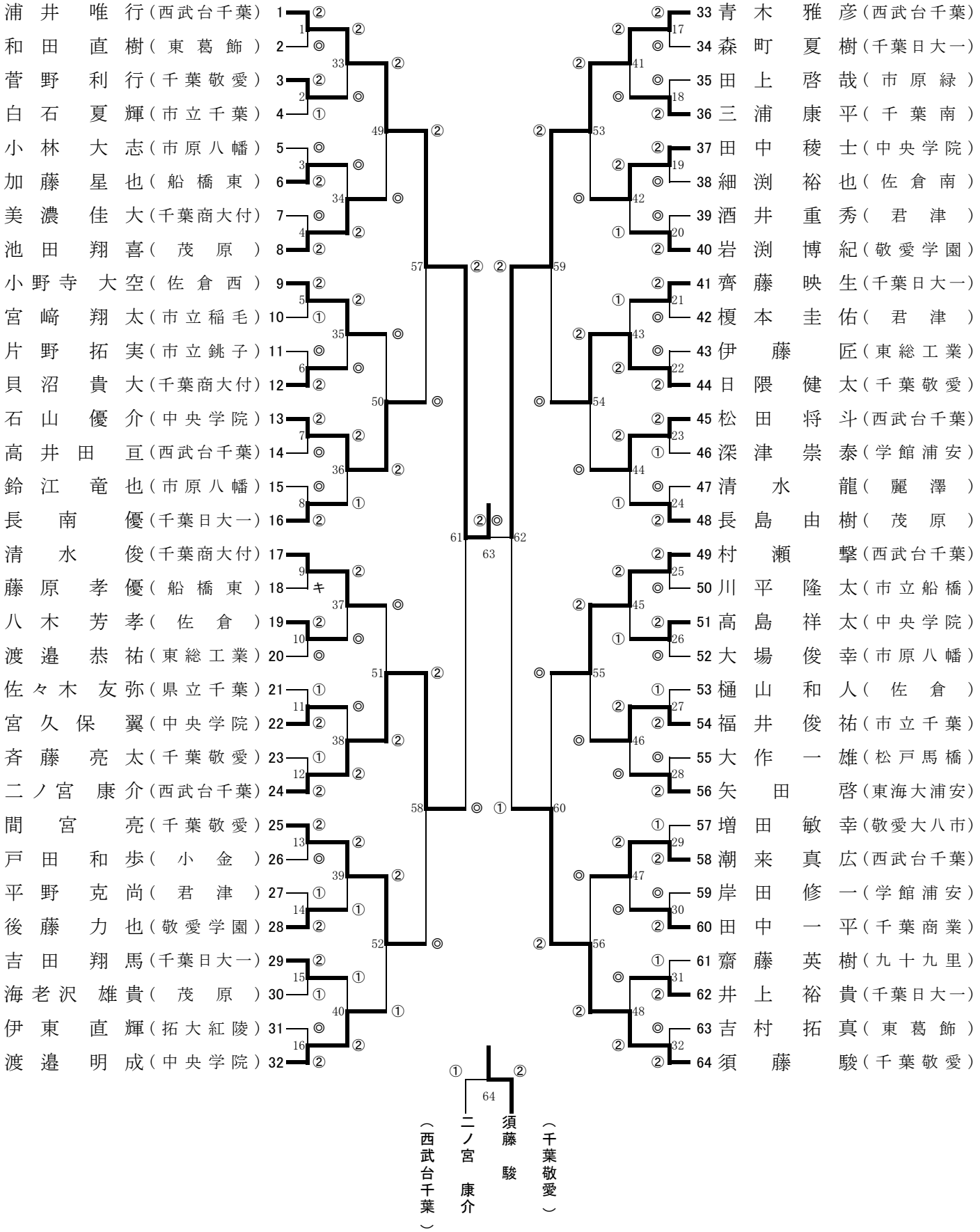
於 市原臨海体育館