第61回千葉県高等学校総合体育大会バドミントン競技　女子個人シングルス
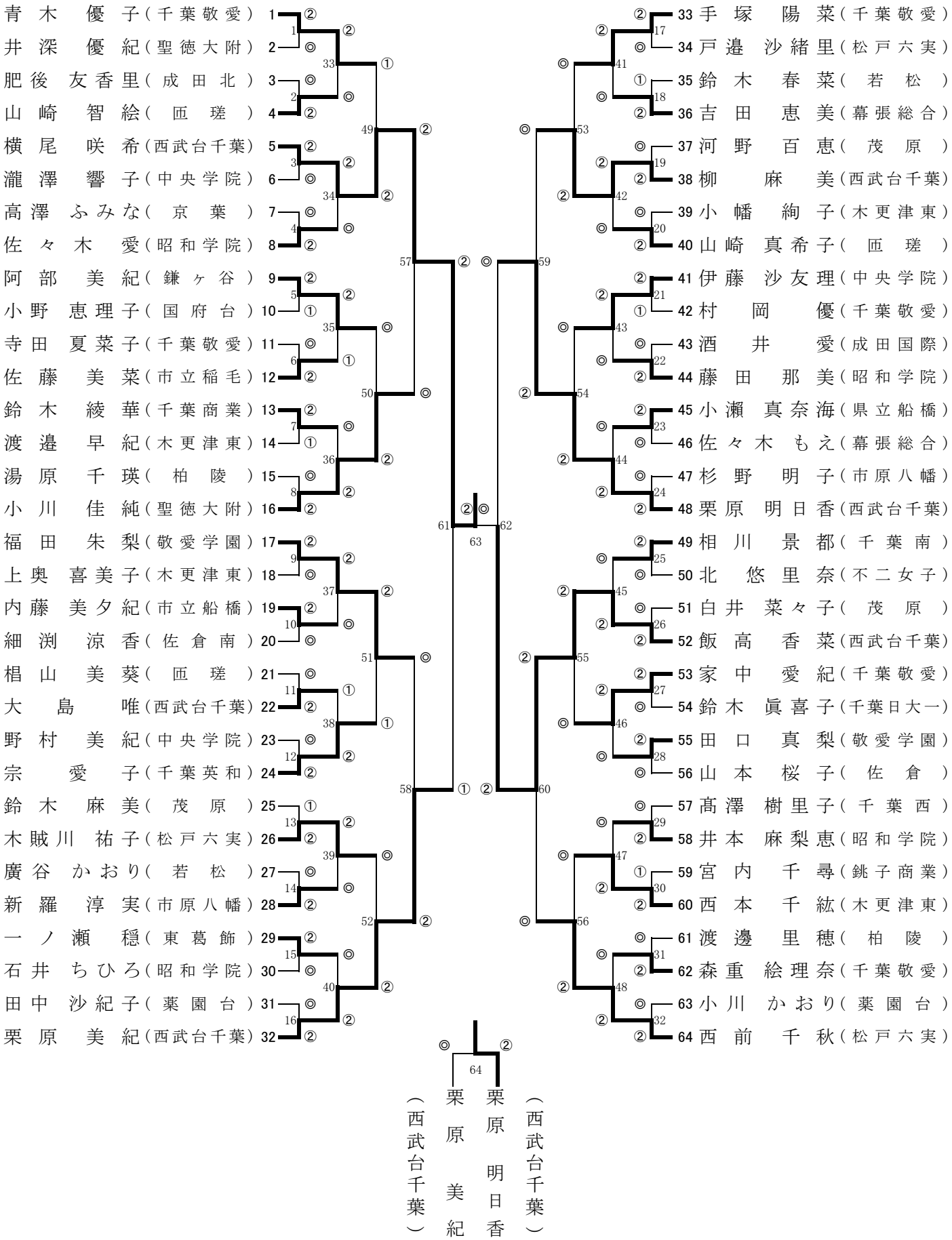
平成20年6月21日（土）
千葉県総合スポーツセンター体育館