平成１６年度第５７回千葉県高校総体個人対抗男子シングルス
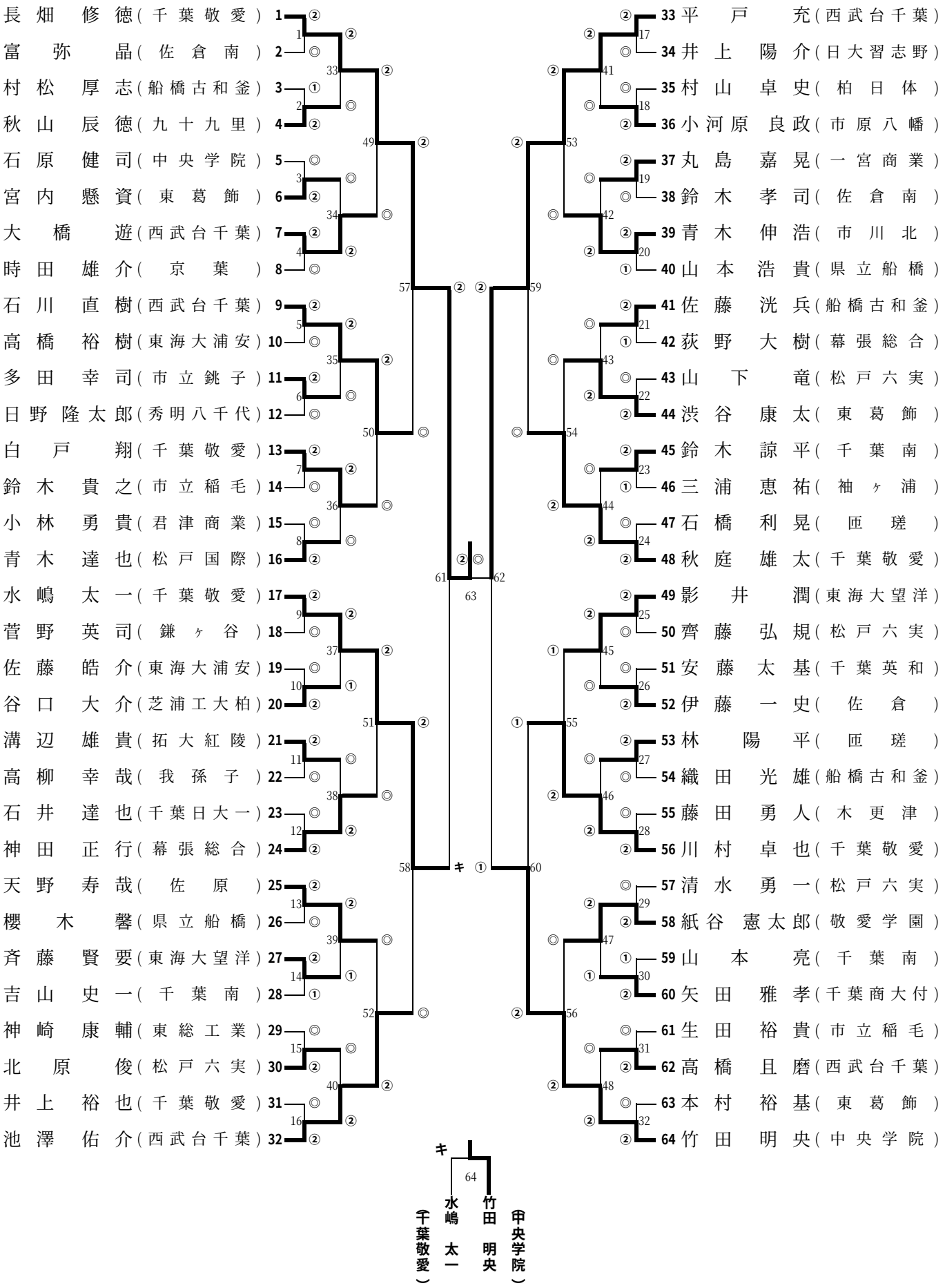
2004/6/18